DRILLING HEAD UNITS
(伺服)钻孔动力头
(S)D74

最大钻孔能力 Max. drilling capacity(mm)	
钢Steel Φ8	铝Aluminum / 铜Copper Φ12

功能特点 Function characteristic:

1. 精度高,主轴跳动0.01mm
2. 转速高,最高转速达3000r/min
3. 体积小,重量轻,适合安装
4. 采用0.37kw或0.75kw电机,适合小孔加工

1. High precision, spindle jitter 0.01mm.
2. High speed, the maximum speed of 7500r/min.
3. Small size, light weight, suitable for installation.
4. The use of 0.37kw or 0.75kw motor, suitable for small hole processing.

产品参数 PRODUCT PARAMETERS

型号 \ 参数	空载转速	钻夹头规格	最大钻削直径 1轴 铝	1轴 铸铁	1轴 钢	2轴 铝	2轴 铸铁	2轴 钢	3轴 铝	3轴 铸铁	3轴 钢	4轴 铝	4轴 铸铁	4轴 钢	行程 全行程	行程 切削进给行程	马达 功率	马达 极数	进给推力	耗气量	重量
	RPM	mm	mm			mm			mm			mm			mm		KW	P	N	L/行程	kg
SPS3-2-6075	7500	6	3	2	1	—	—	—	—	—	—	—	—	—	80	0-30	0.37	2	1250	3-5	20
SPS3-2-6055	5500		4	2.5	1.5	4	2.5	1.5	—	—	—	—	—	—							
SPS3-2-6040	4000		5.5	4	2	5	4	2	4	3.5	2	3.5	3	2							
SPS3-2-6030	3000		7	5	3	6	5	3	5	4	3	4	3.5	3							
SPS3-2-1330	3000	13	7	5	3	6	5	3	5	4	3	4	3.5	3							
SPS3-2-1328	2800		9	7.5	5	7	5.5	5	6	5	4	5.5	4	3.5							
SPS3-4-1325	2500		7	5.5	3.5	5.5	4.5	3.5	4.5	3.5	3	4	3	2.5			0.75	4			
SPS3-4-1318	1800		7.5	6	5	6	5	4	5	4	3.5	5	3.5	3							
SPS3-4-1313	1300		8	7	6	6.5	5.5	5	6	5	4	5.5	4.5	3.5							
SPS3-4-1306	600		11.5	9	8	8.5	7	6	7	5.5	4.5	5.5	4.5	3.5							

尺寸图 DIMENSION CHART

型号 \ 尺寸机号	A	B	C	D
SPS3-74-80L	550	165	155	80
SPS3-74-100L	610	190	190	100
SPS3-74-130L	670	220	220	130

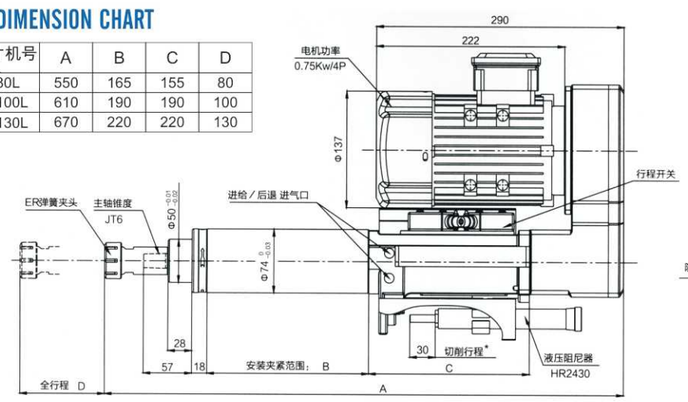

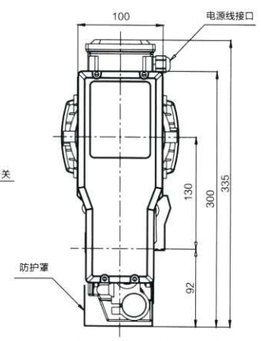

注：切削行程是由阻尼器决定的，标配行程30mm，增长切削行程需要选配长行程阻尼器。

DRILLING HEAD UNITS
(伺服)钻孔动力头
(S)D92

鼎科机械 DINGKE MACHINERY

最大钻孔能力 Max. drilling capacity(mm)	
钢Steel Φ13	铝Aluminum / 铜Copper Φ16

功能特点 Function characteristic:

1. 精度高,主轴跳动0.01mm
2. 结构紧凑,刚性好
3. 采用圆形机体,安装快捷方便
4. 采用0.75kw或1.1kw电机

1. With high precision, the main shaft is 0.01mm.
2. Compact structure, good rigidity.
3. Using circular body, easy to install.
4. Use 0.75kw or 1.1kw motor.

产品参数 PRODUCT PARAMETERS

型号 \ 参数	空载转速	钻夹头规格	最大钻削直径 1轴 铝	1轴 铸铁	1轴 钢	2轴 铝	2轴 铸铁	2轴 钢	3轴 铝	3轴 铸铁	3轴 钢	4轴 铝	4轴 铸铁	4轴 钢	行程 全行程	行程 切削进给行程	马达 功率	马达 极数	进给推力	耗气量	重量
	RPM	mm	mm			mm			mm			mm			mm		KW	P	N	L/行程	kg
SPS4-2-6060	6000	6	3	2	1	—	—	—	—	—	—	—	—	—	100	0-40	075	2	1800	3-5	32
SPS4-2-6050	5000		4	2.5	1.5	4	2.5	1.5	—	—	—	—	—	—							
SPS4-2-6040	4000		5.5	4	2	5	4	2	4	3.5	2	3.5	3	2							
SPS4-2-6030	3000		7	5	3	6	5	3	5	4	3	4	3.5	3							
SPS4-2-1330	3000	16	7	5	3	6	5	3	5	4	3	4	3.5	3							
SPS4-2-1328	2800		9	7.5	5	7	5.5	5	6	5	4	5.5	4	3.5							
SPS4-4-1320	2000		10	8	6	5.5	4.5	3.5	4.5	3.5	3	4	3	2.5			1.1	4			
SPS4-4-1314	1400		12	10	9	6	5	4	5	4	3.5	5	3.5	3							
SPS4-4-1310	1000		14	12	11	9	7	6	6	5	4	5.5	4.5	3.5							
SPS4-4-1307	700		16	14	13	10	8	7	8	7	6	6	5	4							

尺寸图 DIMENSION CHART

型号 \ 尺寸机号	A	B	C	D
SPS4-92-80L	585	190	155	80
SPS4-92-100L	715	190	260	100
SPS4-92-130L	775	240	310	150
注：括号内为92-80L外形数值				

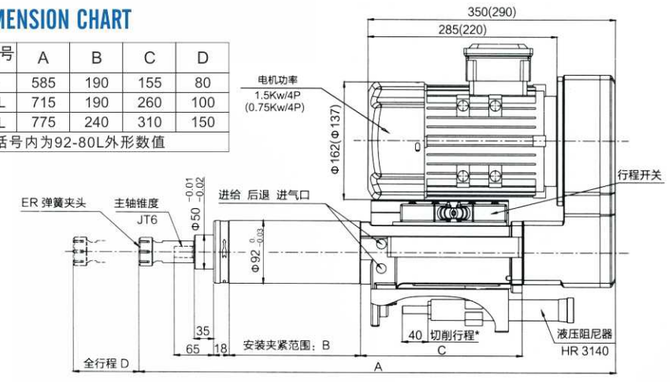

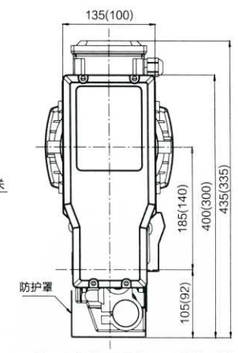

注：切削行程是由阻尼器决定的，标配行程30mm，增长切削行程需要选配长行程阻尼器。